SPECIFIKATIONER
AISI 316 rostfritt stål
- Sänksmitt
- Bearbetad kontaktyta

INFORMATION
Utöver de belastningsvärden som anges i tabellen måste DIN 582 lyftöglor uppfylla följande riktlinjer.
För att säkerställa fullständig kontakt mellan de två kopplingsytorna måste lyftöglorna vara helt inskruvade.
Båda gängorna måste ha samma längd och grundmaterialet måste ha samma hållfasthet som lyftöglan.
Mer information och viktiga anmärkningar finns i bruksanvisningen som medföljer produkten och kan laddas ner i PDF-format.
Det officiella DIN-standardbladet innehåller ytterligare storlekar: M42, M48, M56, M64, M72x6, M80x6 och M100x6.



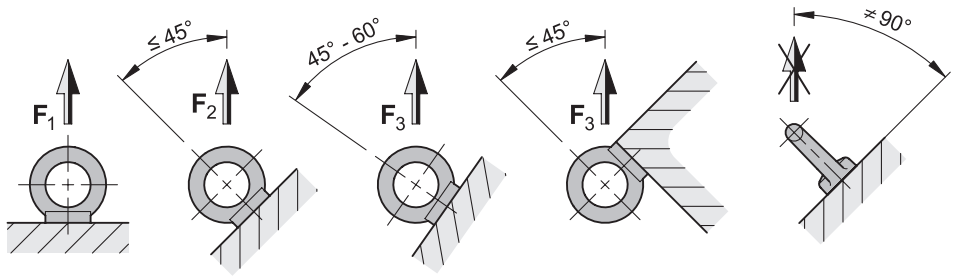

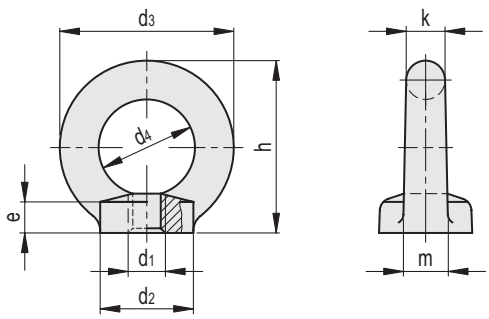

DIN 582-A4

Kod	Benämning	d_1	d_2	d_3	d_4	e	h	m	k	$F_{1\ max.}$ [N]	$F_{2\ max.}$ [N]	$F_{3\ max.}$ [N]	⚖
GN.26051	DIN 582-M6-A4	M6	20	36	20	8.5	36	10	8	750	550	380	50
GN.26056	DIN 582-M8-A4	M8	20	36	20	8.5	36	10	8	1400	1000	700	78
GN.26061	DIN 582-M10-A4	M10	25	45	25	10	45	12	10	2300	1700	1150	88
GN.26066	DIN 582-M12-A4	M12	30	54	30	11	53	14	12	3400	2400	1700	167
GN.26071	DIN 582-M16-A4	M16	35	63	35	13	62	16	14	7000	5000	3500	249
GN.26076	DIN 582-M20-A4	M20	40	72	40	16	71	19	16	12000	8600	6000	380
GN.26081	DIN 582-M24-A4	M24	50	90	50	20	90	24	20	18000	12900	9000	753

Alla design rättigheter förbehållna i enlighet med lagen. Ange alltid källan vid reproduktion av våra ritningar.